DS-MDH005-B
Terminal inteligente de detección de temperatura a bordo

Introducción

El terminal inteligente de detección de temperatura a bordo DS-MDH005-B admite la detección sin contacto de la temperatura de la piel, la detección de máscaras, junto con alarmas de audio para que el viaje sea seguro y conveniente. Está diseñado específicamente para escenarios a bordo, aplicable para varios tipos de sistemas de transporte masivo.

Características principales

- Lente termográfica de 3 mm
- Distancia mínima de detección de temperatura: 0.3 m
- Resolución de 120 x 160
- Detector integrado de alta sensibilidad
- Rango de detección de temperatura: 30 °C a 45 °C
- Precisión de detección de temperatura: ± 0.5 °C
- Reconocimiento de escaneado (opcional)

Modelo disponible

DS-MDH005 -B

Specification

Imágenes IR	DS-MDH005-B
Detector	Micro bolómetro VOx
Máxima resolución de imagen	160 × 120
Banda de respuesta	8 a 14 µm
FOV	50° × 37.2°
Lente	3 mm, F1.1
Rango de detección de temperatura	30 °C a 45 °C
Precisión de detección de temperatura	± 0.5 °C
Distancia de detección de temperatura	0.3 a 2 m
Imágenes de luz visible	
Sensor	1/2.7" CMOS de Escaneo Progresivo
Máxima resolución de imagen	1920 × 1080
Pantalla	
Tamaño	10.1"
Resolución	1024 × 600
Brillo máximo	500 cd/m^2
General	
Fuente de alimentación	8 a 36 VDC
Dimensión	321 × 169 × 41 mm (12.6" × 6.6" × 1.6")
Red	100 M Ethernet
Salida de audio	Altavoz

Dimension

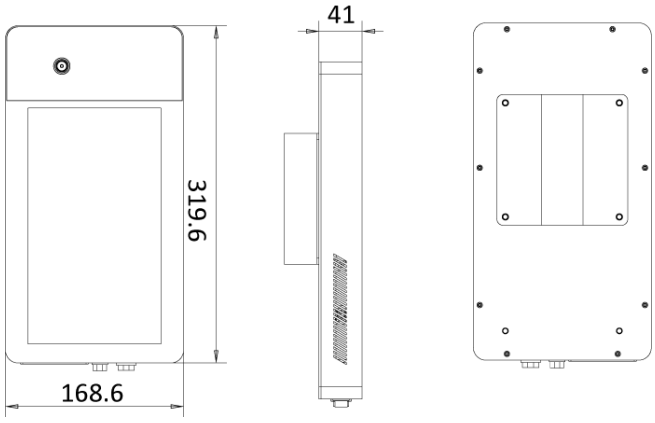

Unit: mm