Quick Start AG/CTRL

ES

Rev00 01/08/2018

El AG/CTRL es la línea de controladores digitales de 36V DC instalados en las series barreras electromecánicas.

1. INSTALACIÓN TIPO

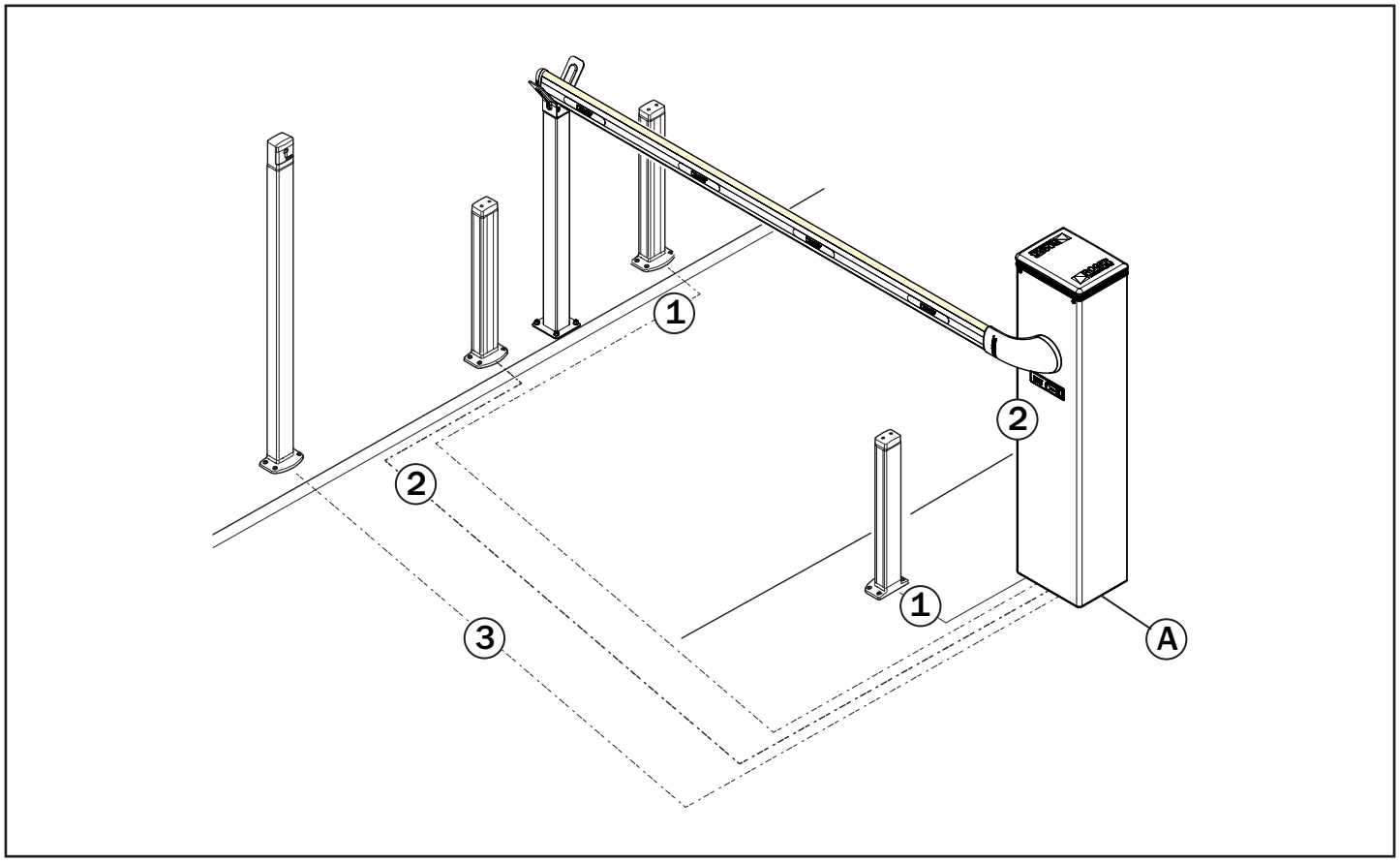

A	Conexión a la red de alimentación	Cable doble aislamiento tipo H07RN-F 3x1,5 mm²
1	Fotocélulas - Receptor	Cable doble aislamiento 4x0,5 mm² (max 20 m)
2	Fotocélulas - Transmisor	Cable doble aislamiento 2x0,5 mm² (max 20 m)
3	Selector / Teclado de código numérico	Cable 3x0,5 mm²

ROGER TECHNOLOGY
Via S. Botticelli 8 • 31021 Bonisiolo di Mogliano Veneto (TV) • ITALIA
P.IVA 01612340263 • Tel. +39 041.5937023 • Fax. +39 041.5937024
info@rogertechnology.com • www.rogertechnology.com

2. Conexiones eléctricas

BATERÍAS

2 x 12V 4,5Ah

ALIMENTACIÓN
230Vac / 115Vac

R85/60

Serie
F4ES-F4S

TX

RX

CS/STD

COM

NO

F4

TRASFORMATORE MONOFASE

PRIMARIO

230

26

0

19

0

BATTERY CHARGER

BATTERY (+)

BATTERY (-)

SEC2

SEC1

F1

F2

F3

PROG

TEST

RECEIVER CARD

ENC2

LED LIGHT

ENC1

LOCKS

AGILIK

KB

BIONIK

Los accesorios ilustrados son puramente indicativos

3. Pantalla: operación y configuración

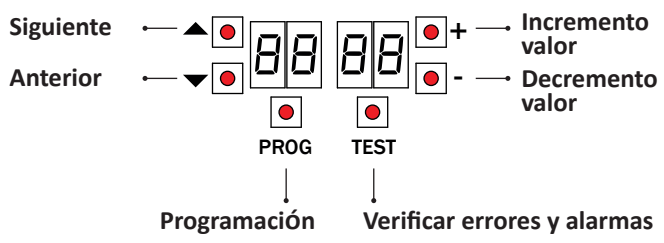

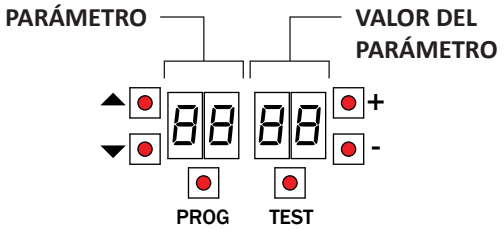

4. Antes de comenzar ...

a) Seleccione el modelo del motor

A101	AG/004 KB/004	hasta 3 m	
A102	AG/004 KB/004	de 3 m a 4,5 m	
A103	AG/006 KB/006	de 4,5 m a 6 m	
A104	BI/004	hasta 3 m	
A105	BI/004	de 3 m a 4 m	

b) Seleccione la posición de la barrera respecto a la abertura (vista lateral de la puertecillla de inspección.)

ABERTURA A LA IZQUIERDA 7100

ABERTURA A LA DERECHA 7101

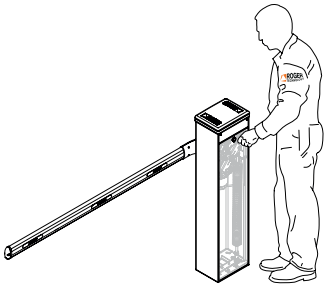

c) Compruebe que el resorte está equilibrado y los topes mecánicos ajustados. Consulte el manual de instalación de la barrera.

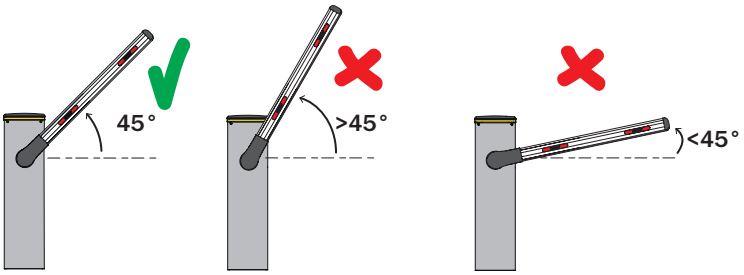

IMPORTANTE! Lubrique las rótulas con grasa de LITIO (EP LITIO)

d) Coloque el asta de la barrera en posición de cierre total.

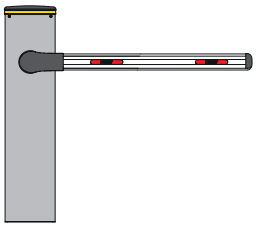

e) Pulse la tecla TEST

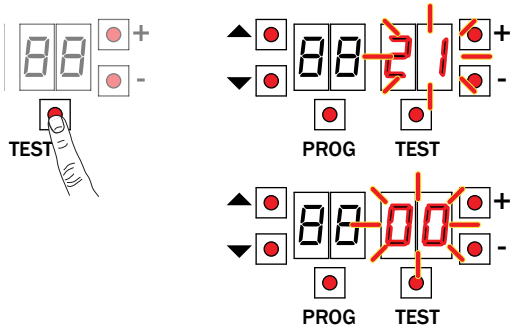

Alarmas y seguridad posible:

00	Ninguna indicación de seguridad en estado de alarma y ningún final de carrera activado
21	Contacto STOP (N.C.) de seguridad abierto. Conecte en puente el contacto ST con el contacto COM. Dispositivo de desbloqueo abierto. Puertecilla de inspección de la barrera abierta.
23	Contacto COS (N.C.) del borde sensible abierto. Verifica la conexión. Si no se utiliza o se desea deshabilitar, seleccione el parámetro 73 00.
24	Contacto FT (N.C.) de la fotocélula abierto. Verifica la conexión. Si no se utiliza o se desea deshabilitar, seleccione el parámetro 50 00.
rS (rS)	PARADA activa en la barrera MASTER (la indicación puede verse en la pantalla de la central SLAVE).
dAtA	la selección de la posición de automatización con el parámetro 71. • Pulsar PROG hasta que en la pantalla desa-parezca dAtA y aparezca APPL. Repita el procedimiento de aprendizaje.

VÉASE APRENDIZAJE DELA CARRERA

5. Procedimiento de aprendizaje

1. Pulse la tecla PROG durante 4 s.
2. En la pantalla aparecerá APP-
3. Abra la manilla de desbloqueo.
4. La barrera se sitúa a 45° (si está bien equilibrado).
5. En la pantalla aparecerá PHAS.
6. Espere hasta que PHAS parpadee.
7. Cierre la manilla de desbloqueo.
8. En la pantalla aparecerá AUTO.
9. la barrera comienza una maniobra de apertura.
10. Cuando la barrera se abre después de unos segundos, AUTO parpadea y la barrera comienza a cerrarse.
11. Cuando la barrera está cerrada, los segmentos de seguridad aparecen en la pantalla.

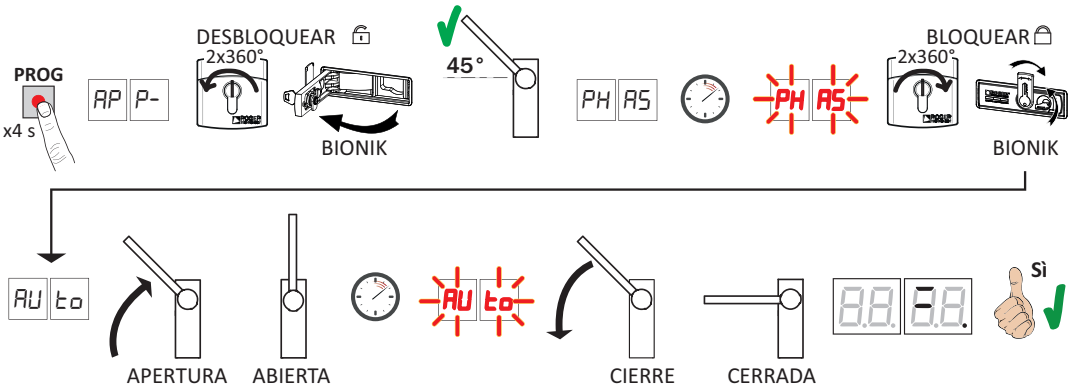

6. Ajuste de parámetros esenciales

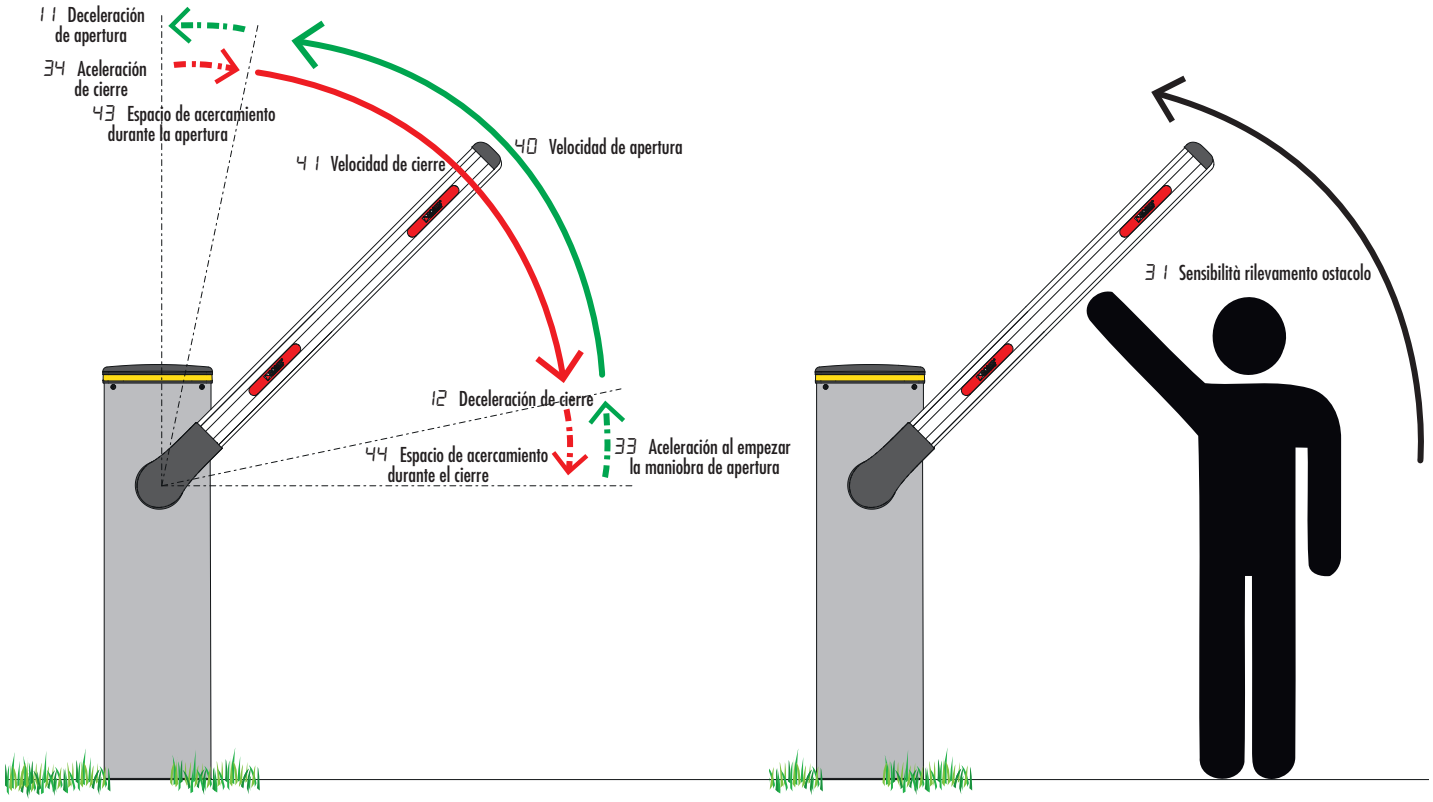

7. Programación de un nuevo transmisor

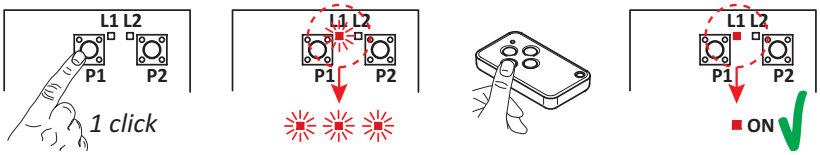

1. Presionar el canal P1 (P2) del receptor.
2. Quando el LED L1 (L2) parpadea 3 veces (4 veces si Rolling Code) presionar una tecla del transmisor.
3. Si el LED L1 (L2) permanece encendido significa que el transmisor se ha memorizado.

8. Copia de un transmisor

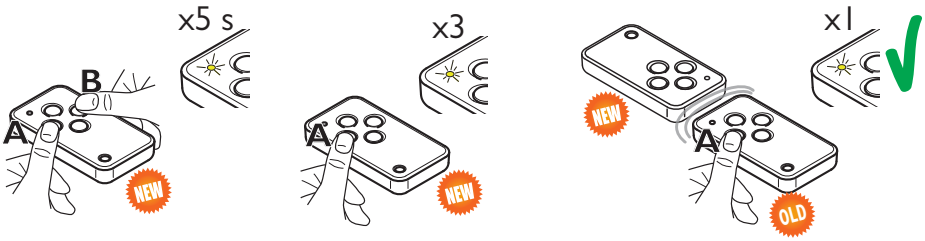

1. Presione las teclas A y B (o C y D) del NUEVO transmisor al mismo tiempo.
2. El LED parpadea durante 5 s.
3. Mantenga presionada solo la tecla (A) del NUEVO transmisor que desea memorizar.
4. El LED parpadea 3 veces.
5. Acerque el transmisor ya memorizado al transmisor NUEVO, lo más cerca posible.
6. Presione la tecla (A) del VIEJO transmisor.
7. Si el LED se ilumina durante 1 s, el procedimiento de copia se ha completado con éxito positivo.

Este documento es una guía rápida y esencial para la primera instalación de un motor deslizante BRUSHLESS.
Para cualquier tipo de información sobre la unidad de control, el motor y los accesorios indicados en esta guía rápida, consulte los manuales técnicos disponibles en el área B2B del sitio www.rogertechnology.it